Особенности соревнований по компетенции «Технологии Информационного моделирования BIM». Модули задания. Технология подготовки основной группы участников.

Саломатина Наталья Сергеевна,

преподаватель ГБПОУ «ЮУрГТК»

Площадка проведения

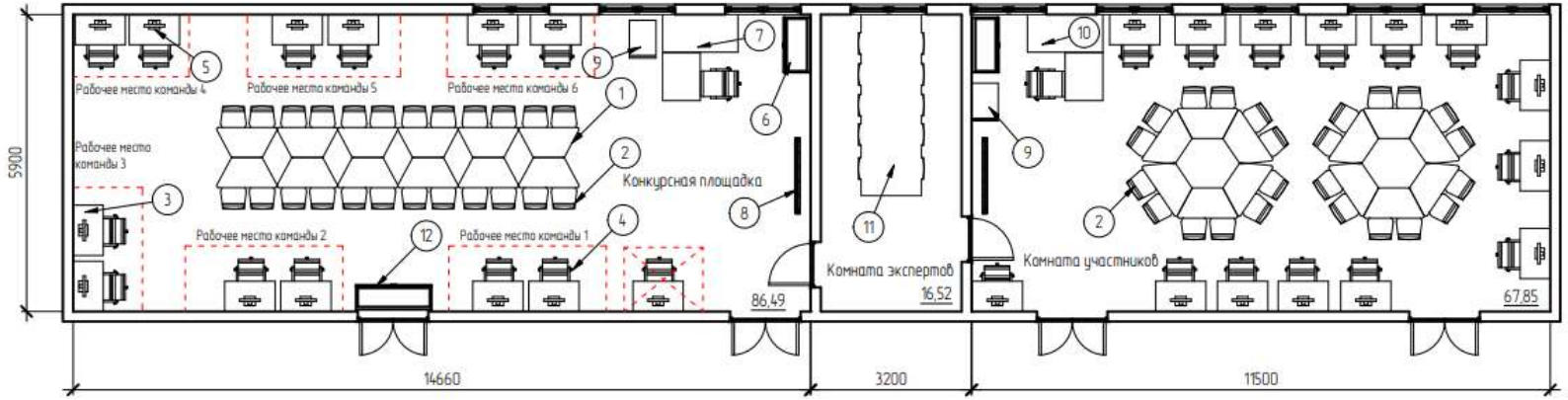

Модули задания

Критерий	Продол-ть	Методика проверки
Модуль А. Планирование	1 час	Та же
Модуль Б. Информационное моделирование (АР и КР)	11 часов	ДРУГАЯ!!!
Модуль В. Информационное моделирование. Инженерные системы и оборудование	2 часа	50/50
Модуль Г. Управление проектом, координация и адаптация информационной модели	2 часа	50/50
Модуль Е. Предоставление и защита проекта	2 часа.	Та же

Задание

Состав

- Задние
- Приложение №7 Требования к уровню проработки элементов ЦИМ
- Приложение №8 Требования к наименованию

ЭТАЛОН???!!!

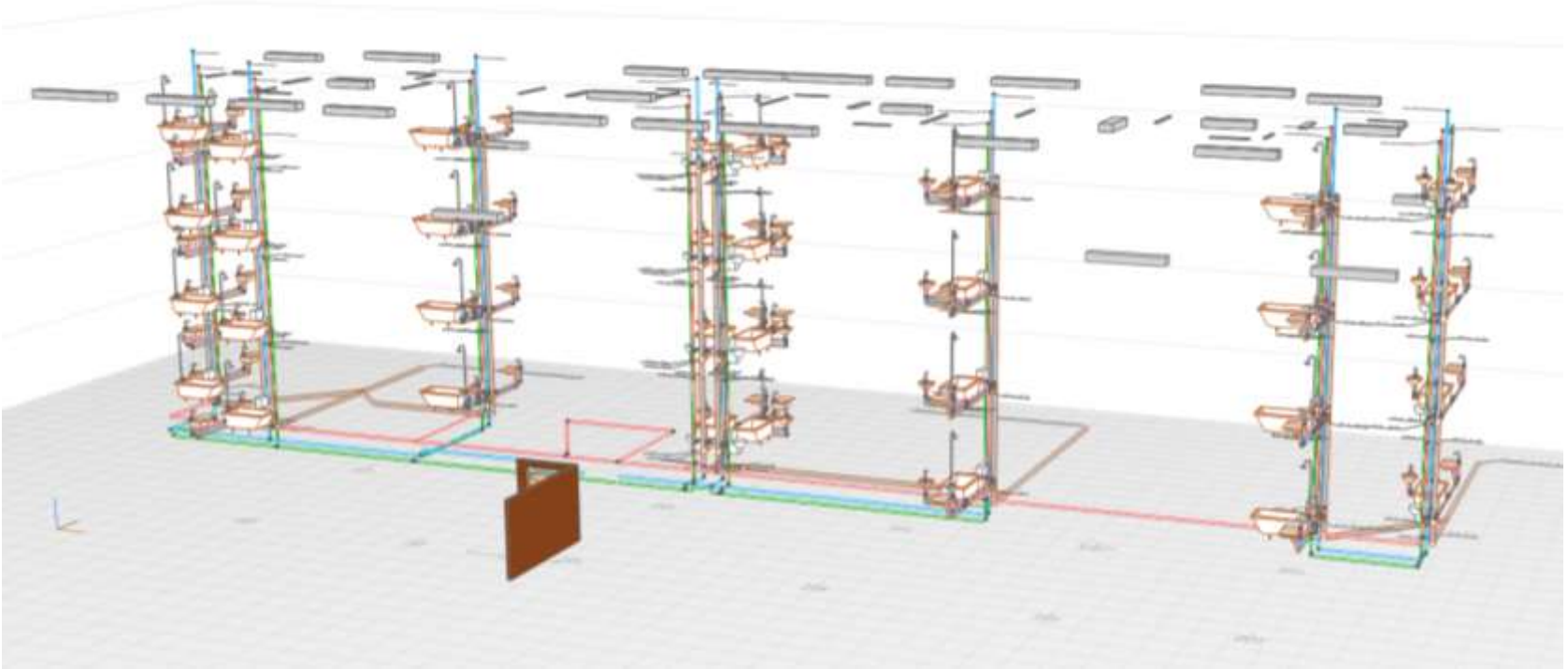

НЕПРАВИЛЬНО! 0 БАЛЛОВ!

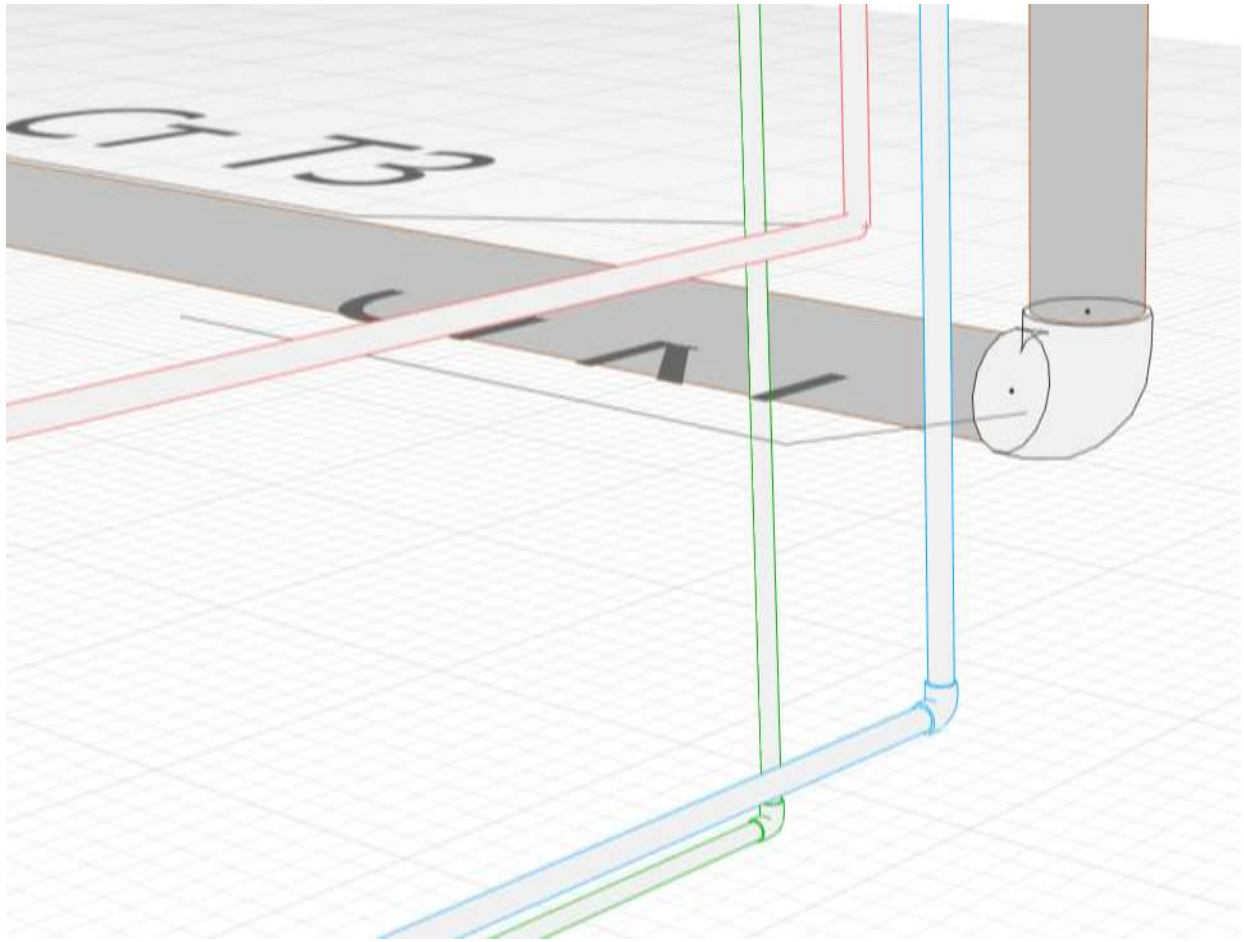

Технология подготовки основной группы участников

- Читаем задание
- Не «натаскиваем» на задание!
- Читаем нормативную документацию
- Соревнуемся только с собой

Внесение изменений в задание

Внесение 30% изменений невозможно за один день!

Рассматриваются ВСЕ предложения о внесении изменений!

Все эксперты-наставники находятся в группе.